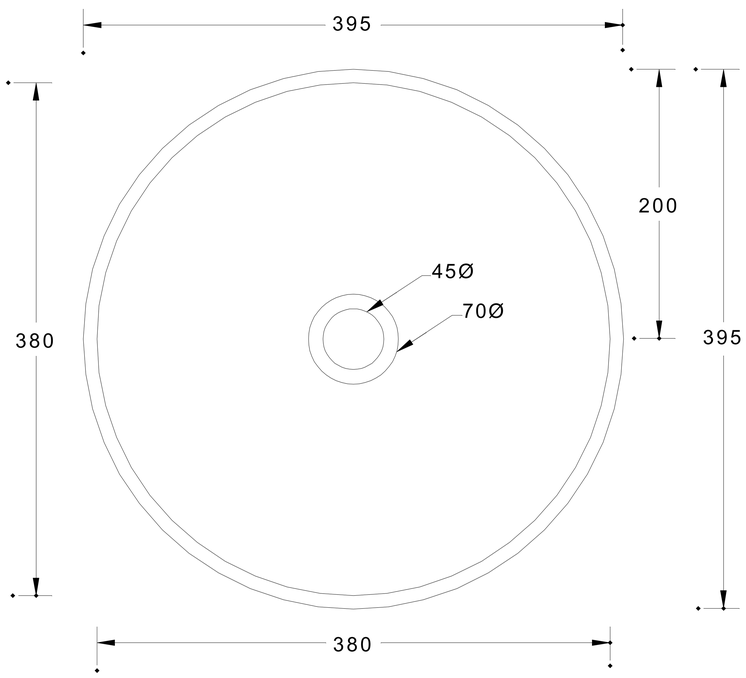
395
200
395
380
45Ø
70Ø
380

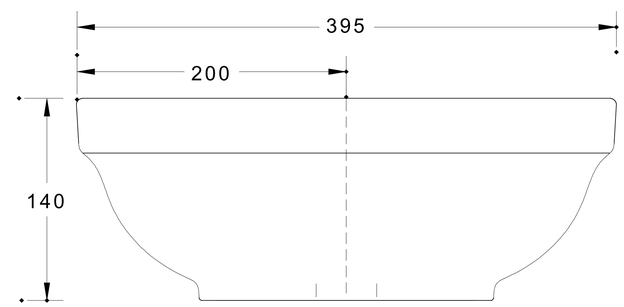
395
200
140

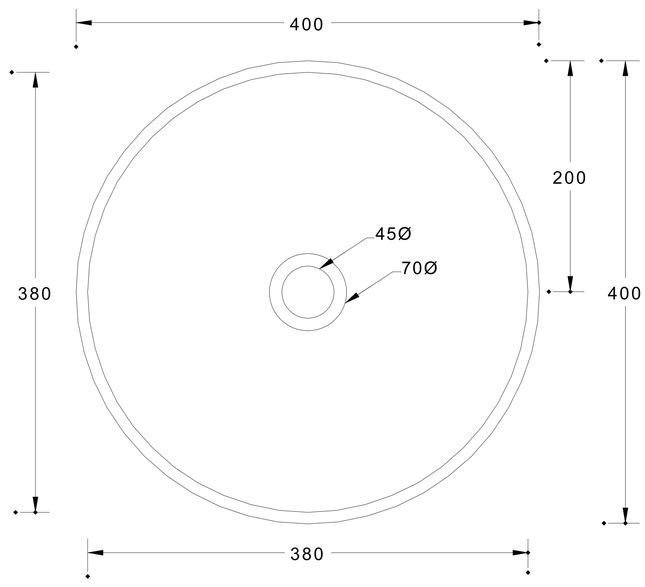
400
200
400
380
45Ø
70Ø
380

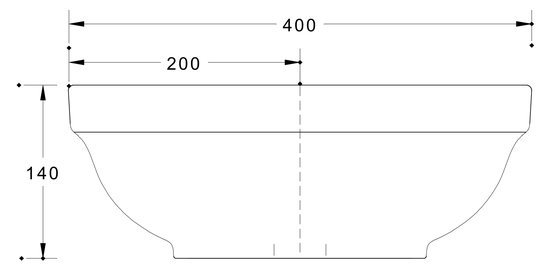
400
200
140