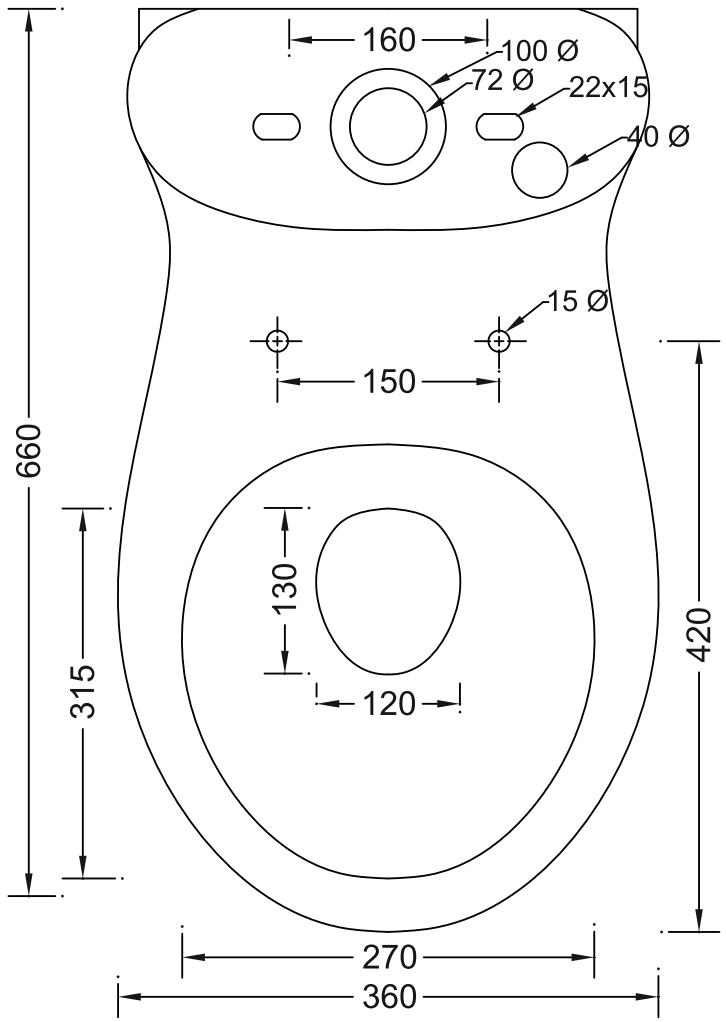
160
100 Ø
72 Ø
22x15
40 Ø
15 Ø
150
660
315
130
120
420
270
360

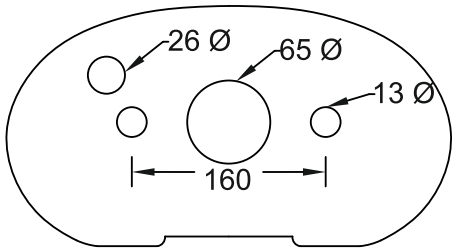
26 Ø
65 Ø
13 Ø
160

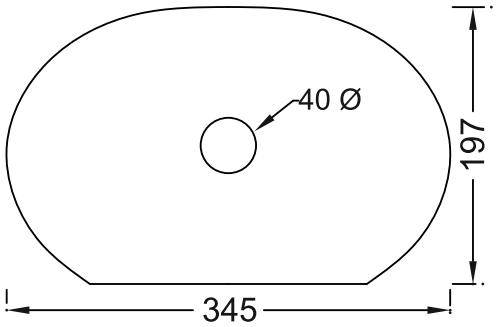
40 Ø
197
345

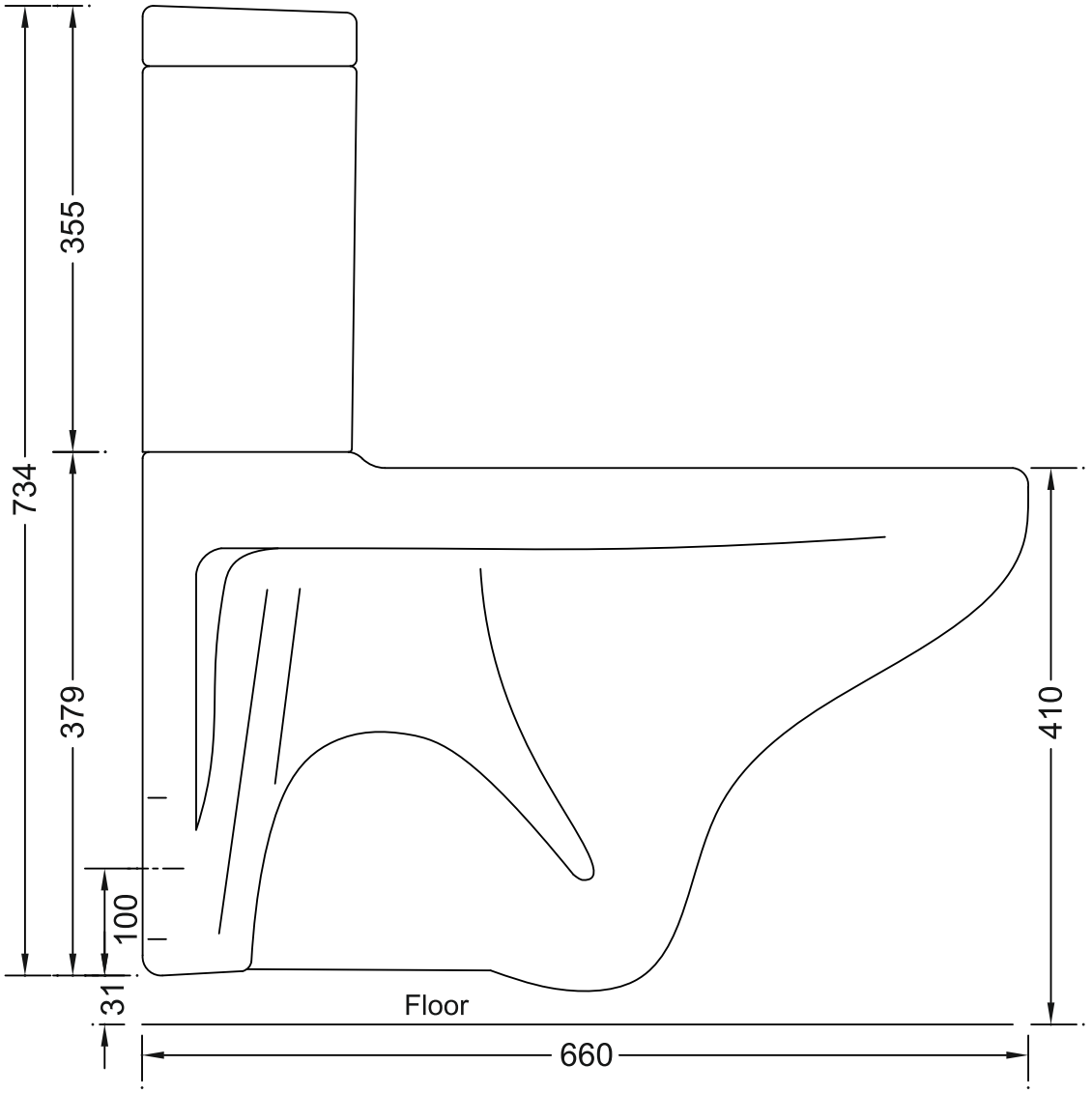
734
355
379
100
31
410
Floor
660

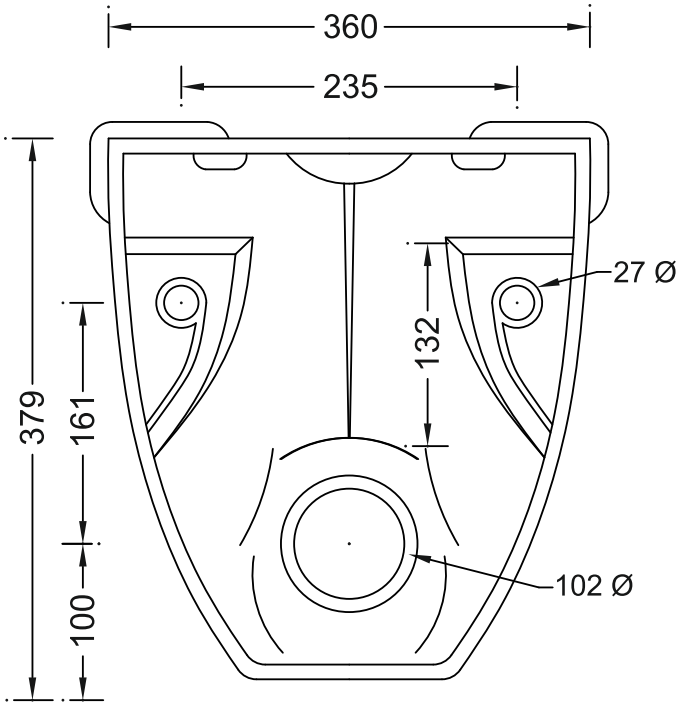
360
235
27 Ø
132
379
161
100
102 Ø